TUALICA

FICHE TECHNIQUE · SPECIFICATION SHEET

IZVORA

TUAIZV175W · Toilette monopièce · One-piece toilet

SPÉCIFICATIONS

Modèle · Model	Izvora
SKU Erafalcon	TUAIZV175W
UPC (GTIN-12)	628448742414
Type · Type	Monopièce · One-piece
Cuvette · Bowl	Allongée, sans bride · Elongated, rimless
Chasse · Flush	Simple, action Vortex · Single, Vortex action
Consommation · Consumption	4,8 L · 1,28 gpf
Performance MaP · MaP score	1 000 g — score maximal · top score
Réservoir · Tank	Vitrifié · Fully vitrified
Siège · Seat	Polypropylène (PP), fermeture lente · Polypropylene (PP), soft-close
Charnières · Hinges	Bouton-poussoir · Quick-release
Commande · Control	Levier latéral blanc · White side lever
Couleur · Colour	Blanc · White
Plomberie brute · Rough-in	12 po · 305 mm
Hauteur d'assise · Seat height	17½ po · 445 mm
Dimensions l × P × H · W × D × H	15¾ × 28⅛ × 30¼ po · 400 × 715 × 770 mm
Poids net · Net weight	112 lb · 51 kg
Testé en usine · Factory tested	Chasse testée à 100 % · 100 % flush-tested
Garantie · Warranty	5 ans céramique, 3 ans pièces et siège · 5 yr ceramic, 3 yr parts and seat

CERTIFICATIONS

cUPC (IAPMO) · WaterSense® (EPA) · ADA
ASME A112.19.2 / CSA B45.1 · Performance MaP 1 000 g

POURQUOI IZVORA · WHY IZVORA

Chasse Vortex
L'eau balaie toute la cuvette, propre du premier coup. · Water sweeps the whole bowl, clean on the first flush.

MaP 1 000 g — la note parfaite
Le score maximal au test indépendant MaP. · The top score on the independent MaP test.

20 % moins d'eau
4,8 L par chasse, certifiée WaterSense. · 4.8 L per flush, WaterSense certified.

Le couvercle ne claque jamais
Fermeture lente, il se referme tout seul. · Soft-close seat, it lowers on its own.

Sans bride, surface lisse
Taches et odeurs ne s'installent pas. · Rimless bowl — stains and odours can't settle.

La hauteur parfaite
À hauteur de chaise : se relever sans effort. · Chair height — easy sitting and standing.

Tualica se réserve le droit de modifier les spécifications sans préavis. · Tualica reserves the right to change specifications without notice.

IZVORA

TUAIZV175W · Toutes les dimensions sont nominales · All dimensions are nominal

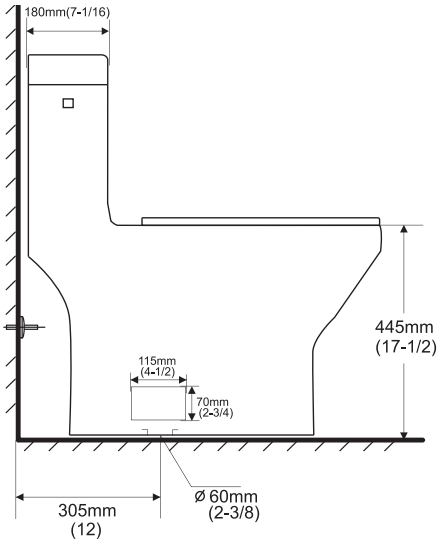

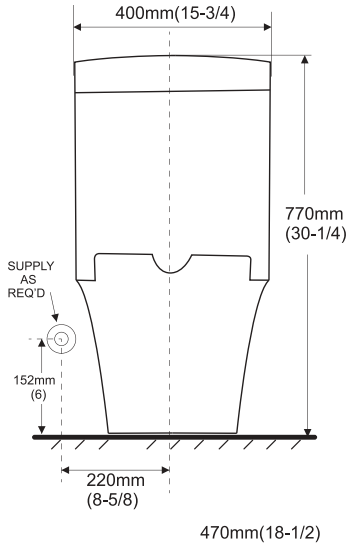

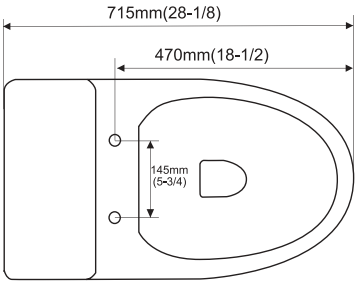

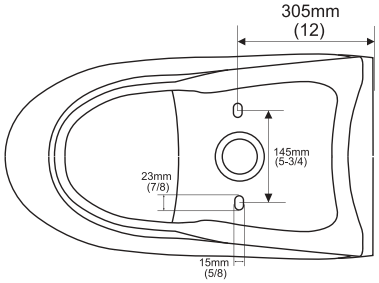

DIMENSIONS CLÉS · KEY DIMENSIONS

Plomberie brute · Rough-in	12 po · 305 mm
Hauteur d'assise · Seat height	17½ po · 445 mm
Largeur hors tout · Overall width	15¾ po · 400 mm
Profondeur hors tout · Overall depth	28⅛ po · 715 mm
Hauteur hors tout · Overall height	30¼ po · 770 mm
Surface d'eau · Water surface	8⅞ × 6⅝ po · 226 × 167 mm
Évacuation vitrifiée Ø · Glazed trapway Ø	2 po · 51 mm
Sortie au plancher Ø · Floor outlet Ø	2⅜ po · 60 mm
Alimentation / centre · Supply from centre	8⅝ po · 220 mm
Alimentation / plancher · Supply from floor	6 po · 152 mm
Entraxe de fixation · Mounting bolt spacing	5¾ po · 145 mm

ACCESSIBILITÉ · ACCESSIBILITY

Conçus spécifiquement pour l'accessibilité

Designed specifically for accessibility

- **Hauteur d'assise : 445 mm (17½ po), siège fermé**
  Seat height: 445 mm (17½ in.), seat closed
- **Commande de chasse : levier latéral blanc, côté droit**
  Flush control: white side lever, on the right
- **Force d'actionnement : moins de 5 lb, d'une seule main**
  Operating force: under 5 lb, with one hand
- **Siège : reste relevé, fermeture lente**
  Seat: stays up, closes slowly
- **Cuvette : allongée**
  Bowl: elongated

Tualica se réserve le droit de modifier les spécifications sans préavis. · Tualica reserves the right to change specifications without notice.